Allied Vision

GigE VISION

Manta
G-282

- 以太网供电
- IEEE 1588 精准时间协议
- 以太网触发
- 自动光圈
- Sensor taps
- 可选弯头
- 可选板级

简化多相机应用设置

搭载千兆网接口的模块化机器视觉相机

Manta G-282 搭载 Sony ICX687 传感器，在 2.8 MP 分辨率下速度可达 30 帧/秒。

Manta 是 Allied Vision 用途最广泛的千兆网口相机系列。该系列相机可提供最丰富的图像传感器选项，并且凭借先进的功能组合简化了多相机应用设置。模块化硬件概念更是让 Manta 相机可提供近乎无限的配置选择，以灵活满足各种应用的需求。

与 Allied Vision 的 Vimba 套件轻松集成，并与流行的第三方图像处理库兼容。

请参阅关于镜头接口、外壳选项、光学滤镜、外壳设计和其他模块化选项。如需特别定制，请参阅 OEM 定制方案网页。

性能参数

接口	IEEE 802.3 1000BASE-T, IEEE 802.3af (PoE) optional
分辨率	1936 (H) × 1458 (V)
传感器	Sony ICX687
传感器类型	CCD Progressive
快门种类	GS (Global shutter)
传感器尺寸	Type 1/1.8
像元尺寸	3.69 µm × 3.69 µm
Lens mounts (available)	C-Mount, CS-Mount
最大满帧帧率	30 fps
ADC	12 Bit
缓存 (RAM)	128 MByte
非易失性内存 (Flash)	1024 KByte，完全满足 16 帧 640 × 480 像素应用

成像性能

成像性能数据是基于欧洲机器视觉协会（EMVA）1288 发布的 3.1 版图像传感器和像机特征描述标准中的评估方法。测量值是在没有光学滤波片的全分辨率下，测量单色模型的典型值。请联系销售或工程师了解更多信息。

在波长为 529nm 下，量子转换效率	62 %
暗噪声	10.8 e^-
饱和电子数	10300 e^-
动态范围	59.2 dB
绝对灵敏度阈值	11.3 e^-

输出

Bit 位数	8-bit or 12-bit
黑白像素格式	Mono8, Mono12Packed, Mono12
YUV 彩色像素格式	YUV411Packed, YUV422Packed, YUV444Packed
RGB 彩色像素格式	RGB8Packed, BGR8Packed
Raw 彩色像素格式 (Bayer)	BayerRG8, BayerRG12Packed, BayerRG12

通用输入输出口 (GPIOs)	
光耦 I/Os	2 inputs, 2 outputs
RS232	1

工作条件/尺寸	
工作温度	+5 °C to +45 °C ambient (without condensation)
电源要求 (DC)	8 to 30 VDC AUX or IEEE 802.3af PoE
功耗	External power: 3.5 W at 12 VDC | Power over Ethernet: 4.1 W
重量	190 g; 200 g (PoE)
尺寸 (L × W × H in mm)	86.4 × 44 × 29 (including connectors)

量子转换效率

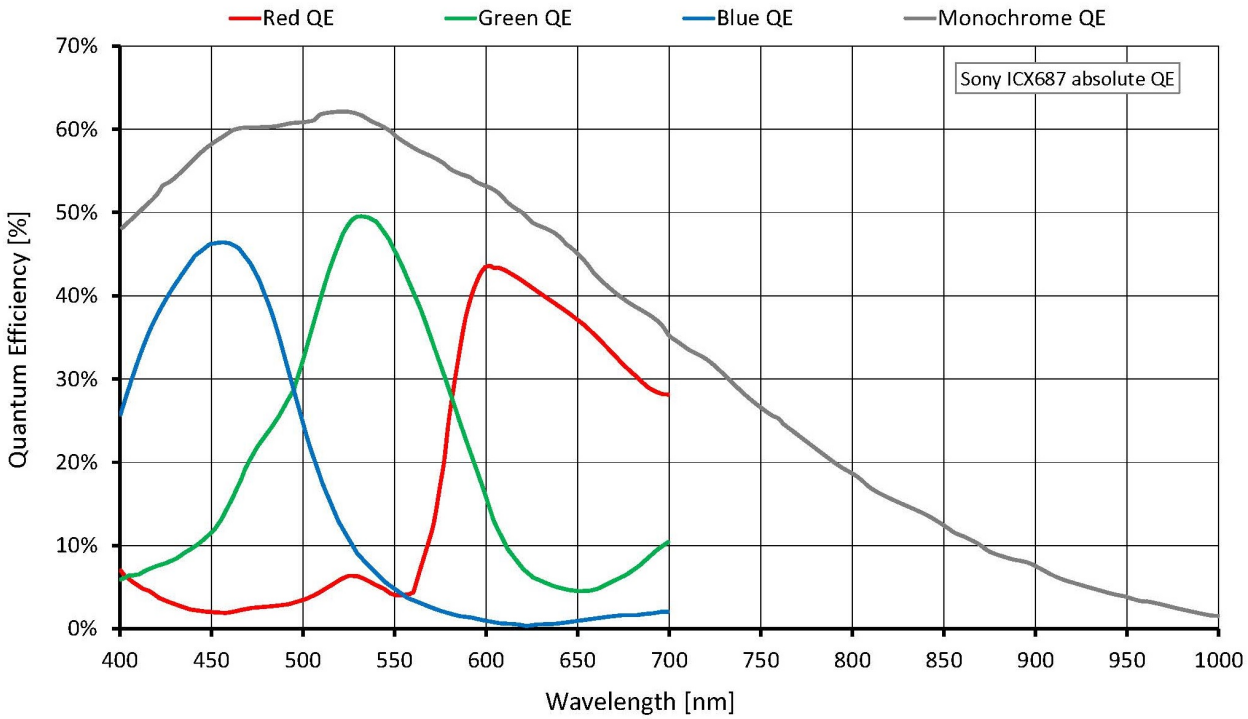

特性

成像控制: 自动控制

- 自动曝光
- 自动增益
- 自动白平衡（彩色机型）

成像控制: 其他图像控件

- 像素合并
- 黑电平
- 色彩转换（包括色相，饱和度；彩色机型）
- 像素抽取
- 伽马
- LUT（查找表）
- ROI（感兴趣区域）

相机控制

- 采集帧率
- 包含 ToE（以太网触发）的动作指令
- 自动光圈
- 带宽控制
- 事件通道
- 现场固件更新
- I/O 和触发控制
- 图像辅助数据
- PTP（IEEE 1588 高精度时间同步协议）
- 传感器输出端口
- 图像流保持
- 温度监控
- 用户设置集

外形尺寸

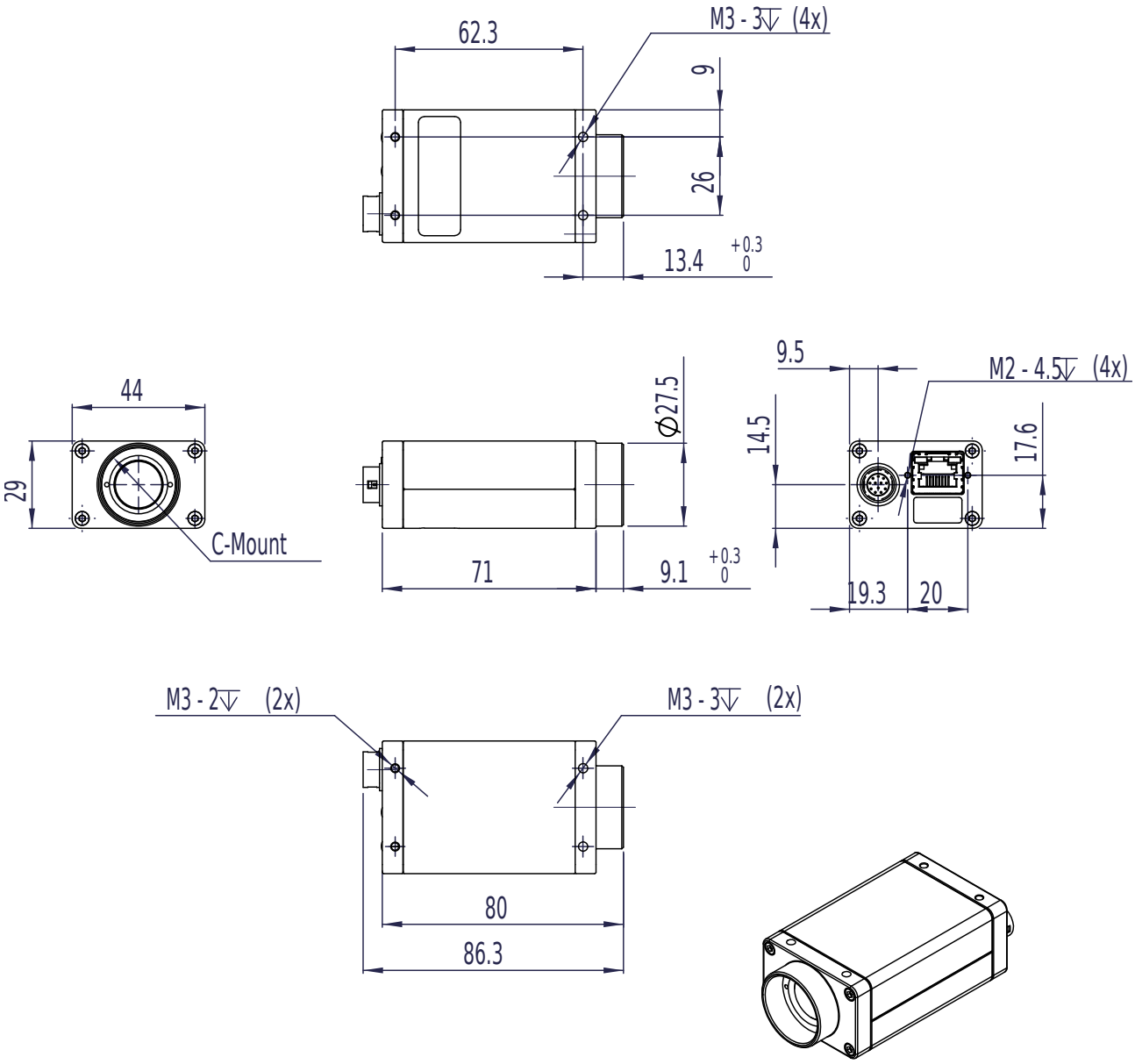

应用场景

Manta G-282 is suitable for a wide range of applications including:

- Multimedia and entertainment
- Machine vision
- Security and surveillance
- Metrology and inspection systems

- Industrial image processing